CACHFIRES

MONTGOMERY NERO - BIOSTUFA CON APERTURA FRONTALE

BIO-20-227

Biocamino freestanding con effetto stufa nera. Tempo di combustione previsto 6 ore. Dimensioni A: 95 cm x L: 45 cm x P: 45 cm.

SPECIFICHE TECNICHE

Specifiche principali

Tipo di prodotto	Stufa a bioetanolo
Marchio	ScandiFlames
Uso	Al chiuso
Garanzia	2 Anni

Dimensioni & Peso

Altezza	95 cm
Diametro	45 cm
Peso	30 kg

Specifiche Tecniche

Dimensioni minime della stanza	40 m³
Tipo di carburante	Bioetanolo
Tempo di combustione fino a	4.5 ore
Capacità	1 Litro
Potenza (Max)	1,9 kW
Consumo	0,22 l/ore
Tasso di ricambio d'aria consigliato	1

Specifiche del bruciatore

Fiamme regolabili	Sì
Controllo	Manuale
Lunghezza della fiamma	13 cm
Modello di bruciatore	1,0 litri Deluxe
Telecomando	No

Materiale e aspetto

Materiale	Acciaio
Colore	Nero
Vetro incluso	Sì

Dettagli di installazione

Canna fumaria	Non necessaria
Requisiti di alimentazione	No

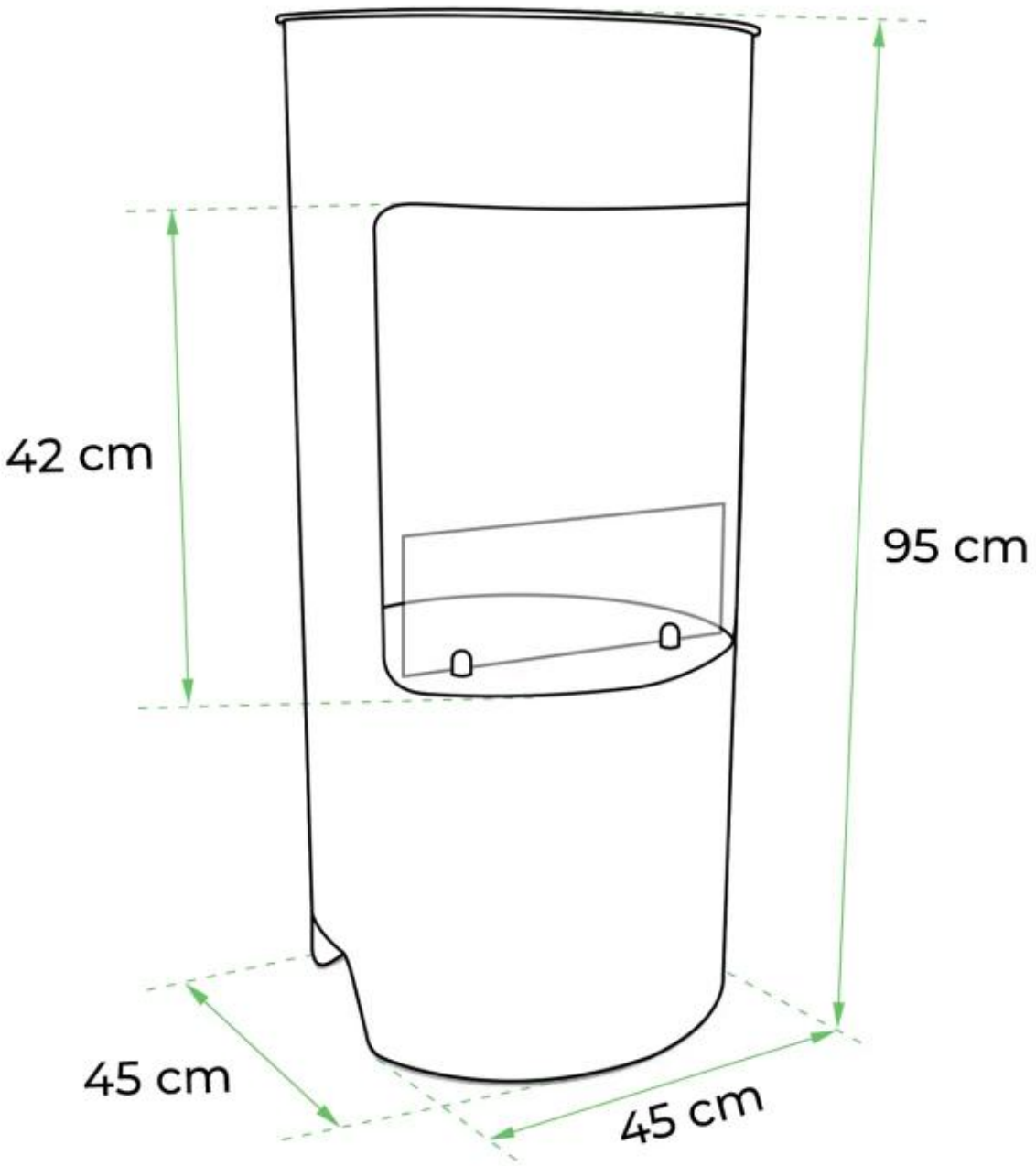
42 cm
95 cm
45 cm
45 cm
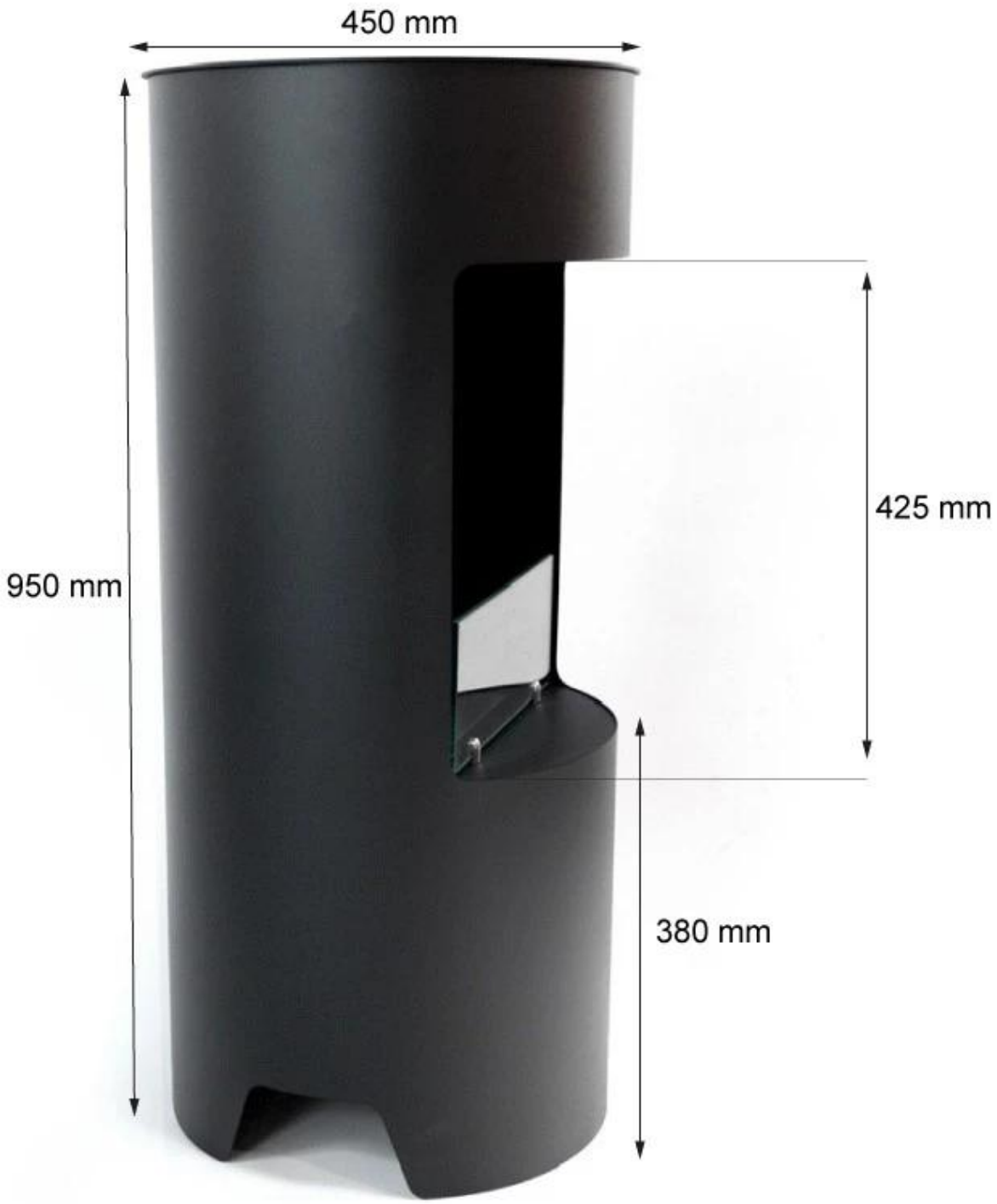
DISEGNO TECNICO