CACHFIRES

F1 FORNO PER PIZZA

OUT-40-612

Effeuno F1 è un forno per pizza versatile che combina un design compatto con la capacità di raggiungere i 350°C. Ciò lo rende ideale per la cottura a casa. N.B. Il forno presenta la nuova pietra biscotto ancora più efficiente: cuoci a temperature più basse!

SPECIFICHE TECNICHE

Specifiche principali

Tipo di prodotto	Forno per pizza
Marchio	Effeuno
Uso	Al chiuso
Garanzia	2 Anni

Dimensioni e peso

	35
	7,5
	41
Lunghezza	51 cm
Altezza	21 cm
Profondità	59 cm
Peso	20 kg

Specifiche tecniche

Consumo	1800 Watt
Controllo	Pannello di controllo
Tipo di carburante	Elettricità
Temperatura massima	350

Materiale e aspetto

Materiale	Acciaio inossidabile
Colore	Acciaio inossidabile

Dettagli di installazione

Canna fumaria	Non necessaria
Requisiti di alimentazione	220-240V
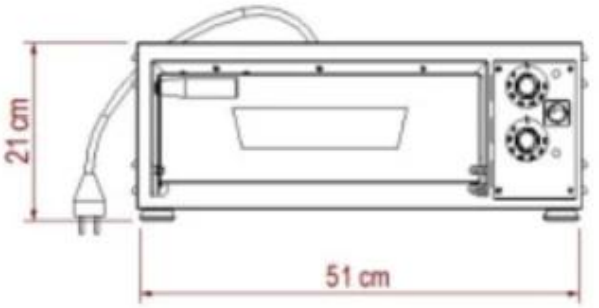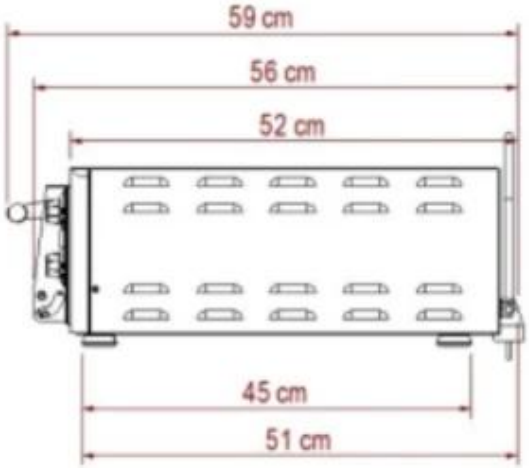
DISEGNO TECNICO